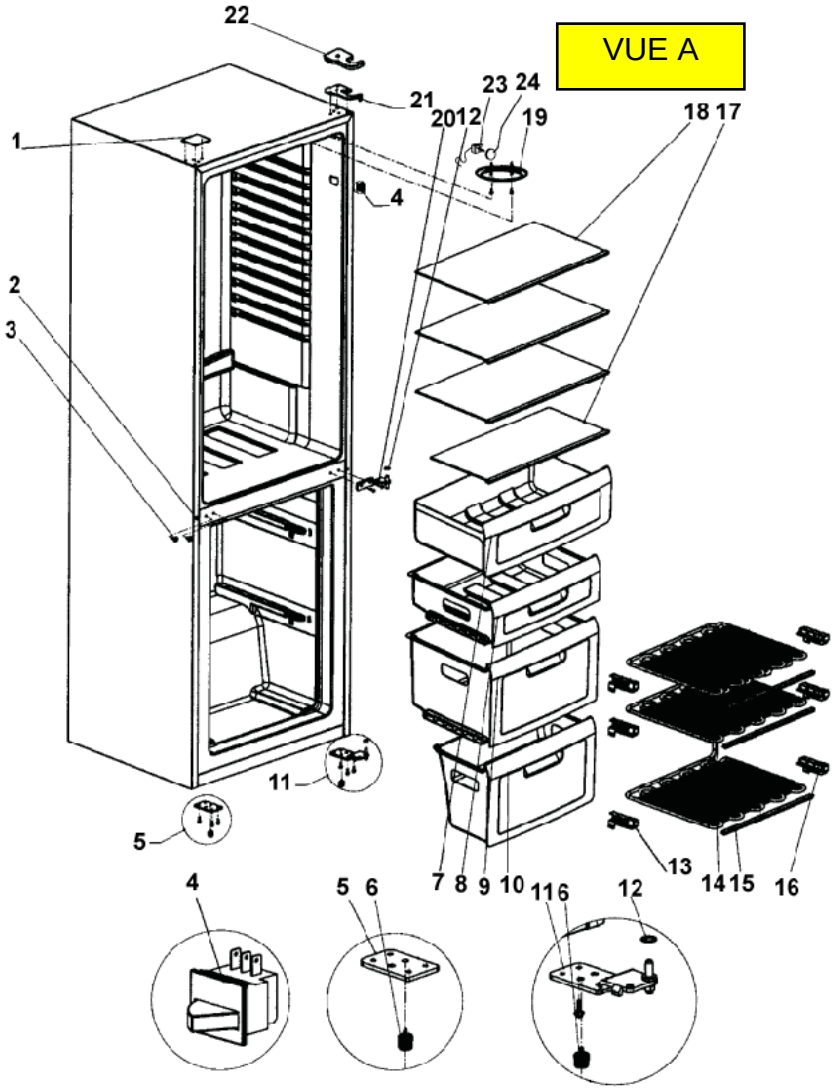
VUE A
22
21
23
24
20
12
19
18
17
1
4
2
3
11
5
7
8
9
10
13
14
15
16
4
5
6
11
6
12

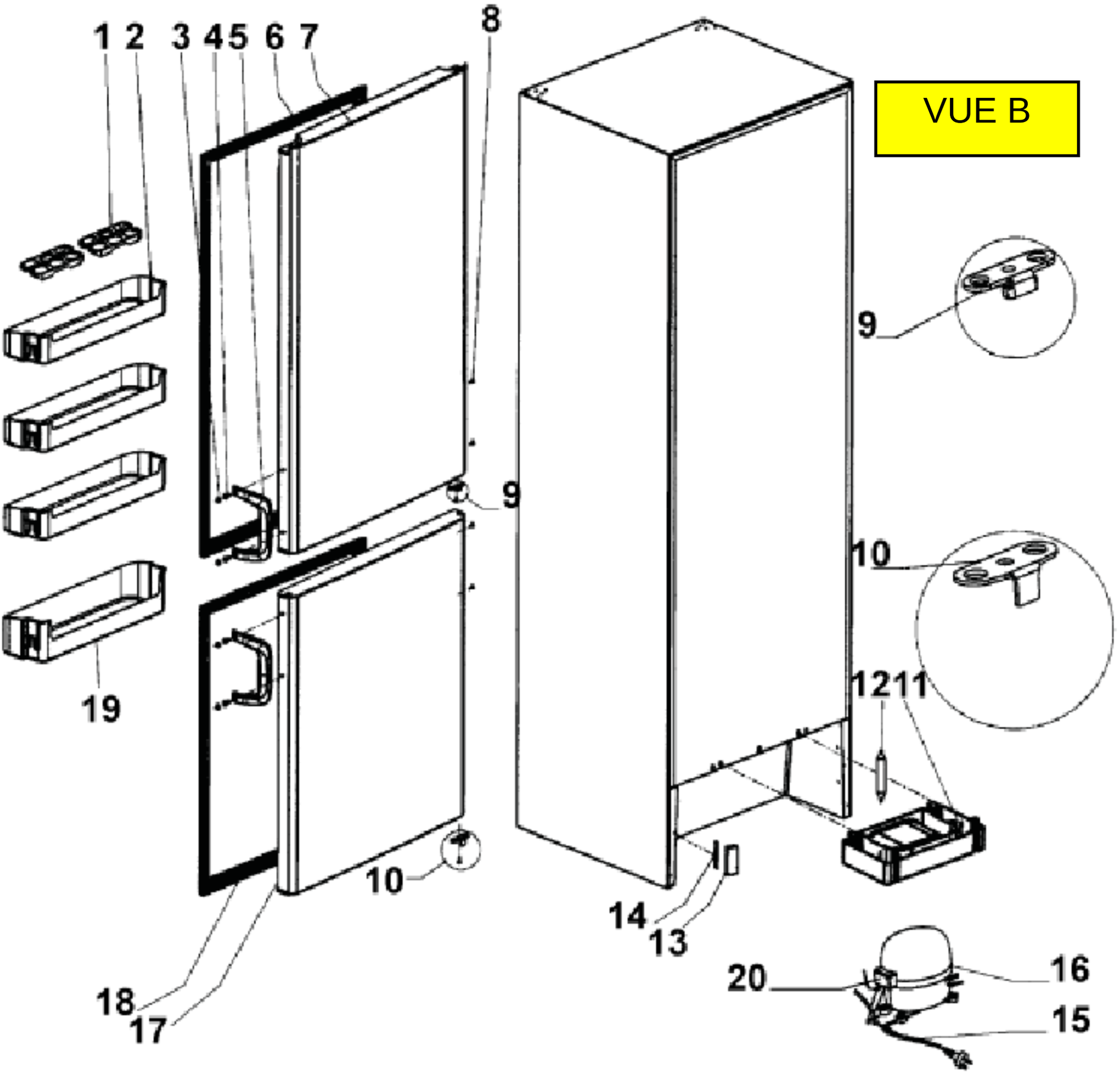
VUE B
1
2
3
4
5
6
7
8
9
9
10
10
11
12
13
14
15
16
17
18
19
20